ROUNDED
582105.004 | Wandleuchten



Wandleuchten
4051859774341
D 300, H 77

Wandanbau
silber, matt (ca. RAL 9006)

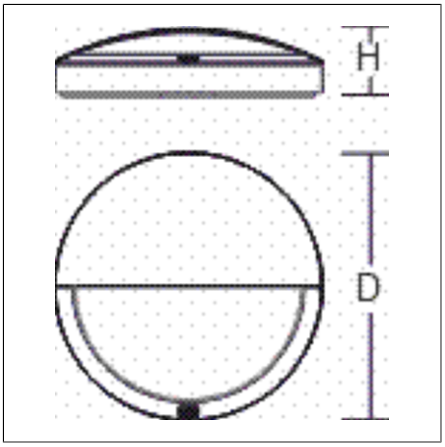

Dekorative runde LED Anbauleuchte für den Innen- und Außenbereich. Armatur und Gehäuse aus korrosionsbeständigem Aluminium-Druckguss, seewasserbeständig pulverbeschichtet (C4, in Anlehnung an ISO 12944-6). C5 Beschichtung auf Anfrage. Serienmäßig mit Gore™ Protective Vents Membranventil zur Kondenswasservermeidung. Diffusor Kristallglas matt, innen lackiert mit Montagefixierung. Abdeckring mit Bajonettverschluss. Homogene Ausleuchtung durch Einsatz von LED-Flächenmodulen. Einfachste Installation durch Plug-and-Play-Stecksystem. Bohrlochtoleranzausgleich für präzise Montage. Der rückseitig große Anschlussraum für die komfortable Verlegung der Anschlussleitung eignet sich auch perfekt für Durchgangsverdrahtung. MultiLumen: Einstellbarkeit des Leuchtenlichtstroms in 4 Stufen. Werkseitig niedrigster Leuchtenlichtstrom eingestellt. MultiColour: Farbtemperatur mit Schaltelement einstellbar auf 3000 K (Werkseinstellung) und 4000 K.

Produktdaten

Durchmesser D	**300 mm**
Höhe H	**77 mm**
Gewicht	**2.86 kg**
Lichtquelle	**LED**
Farbtemperatur	**3000 K | 4000 K**
Bemessungsleuchtenlichtstrom	**3000 K: 170 lm | 420 lm** **4000 K: 170 lm | 440 lm**
Bemessungsleistung	**3000 K: 3,5 W | 9,5 W** **4000 K: 3,5 W | 9,5 W**
Systemeffizienz	**3000 K: 49 lm/W | 44 lm/W** **4000 K: 49 lm/W | 46 lm/W**
Blendungsbewertungsindex RUG (4H 8H)	**3000 K: 26,7 | 29,8** **4000 K: 26,7 | 30**
Ausstrahlwinkel	**down 90°/76°/0°/76°** **up 90°/90°/0°/90°**
LED-Lebensdauer	**100000h (L80/B50)**
Farbwiedergabeindex	**80**
Farbkonsistenz	**3 SDCM**
Photobiologische Sicherheit nach EN 62471	**Risikogruppe 1**
Betriebsgerät	**Konverter**
Steuerung	**on/off**
Spannung	**220 - 240 V / 50 Hz, 60 Hz**
Einschaltstrom / Einschaltzeit	**5 A / 150 µs**
CIE Flux Code / CEN Flux Code	**19 45 73 61 100**
Schutzart	**IP 66 Deckenmontage** **IP 66 Wandmontage**
Schutzklasse	**I**
Glühdrahtprüfung	**960 °C**
Schlagfestigkeit	**IK07**
Umgebungstemperatur	**-20 °C bis +45 °C**
Sicherheitszeichen	**D-Zeichen**
Konformitätszeichen	**CE, EAC**

ROUNDED
582105.004 | Wandleuchten

Ersatzteile



982970.002
Ersatzglas