BEAMLINE SLIM

641331.003.2 | Linearsysteme



Deckeneinbauleuchten
4051859517559
L 435, B 45, H 2

Deckeneinbau
tiefschwarz, matt (RAL 9005)

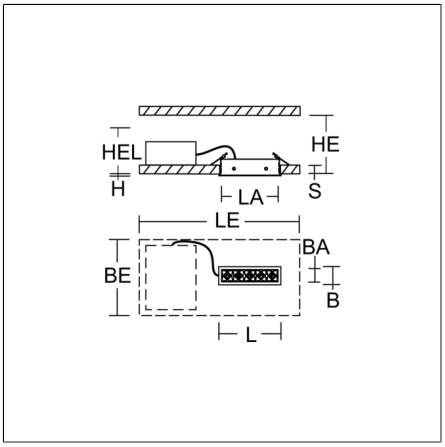

Minimalistische Deckeneinbauleuchte für ästhetisch anspruchsvolle Beleuchtung. Gehäuse Metall pulverbeschichtet. Perfektes Thermomanagement mittels Kühlkörper aus Aluminium. LED-Lichteinheit mit MRS-Technologie: Mini-Reflektor-System aus metallisiertem Thermoplast mit prismenförmigen schwarzen Entblendungsrahmen für angenehm blendfreies Licht (RUG < 10). Lichtverteilung breitstrahlend. Deckenbefestigung mit Federsystem. Inklusive Betriebsgerät extern über Steckverbindung, Verbindungsleitung 450 mm.

Produktdaten

Länge L	**435 mm**
Breite B	**45 mm**
Höhe H	**2 mm**
Einbaulänge LA	**430 mm**
Einbaubreite BA	**40 mm**
Einbauhöhe Leuchte HEL	**60 mm**
Deckenstärke S	**1-50 mm**
Einbauraum Länge LE	**550 mm**
Einbauraum Breite BE	**350 mm**
Einbauraum Höhe HE	**110 mm**
Gewicht	**1.05 kg**
Lichtquelle	**LED**
Farbtemperatur	**4000 K**
Bemessungsleuchtenlichtstrom	**3350 lm**
Bemessungsleistung	**36 W**
Systemeffizienz	**93 lm/W**
Blendungsbewertungsindex RUG (4H 8H)	**9,5**
Ausstrahlwinkel	**46°**
LED-Lebensdauer	**50000 h (L80/B10)** **70000 h (L70/B50)**
Farbwiedergabeindex	**90**
Farbkonsistenz	**3 SDCM**
Photobiologische Sicherheit nach EN 62471	**Risikogruppe 1**
Betriebsgerät	**Konverter**
Steuerung	**on/off**
Spannung	**220 - 240 V / 50 Hz, 60 Hz**
Leuchten an Sicherung B10A	**30**
Leuchten an Sicherung B16A	**49**
Leuchten an Sicherung C10A	**50**
Leuchten an Sicherung C16A	**83**
Einschaltstrom / Einschaltzeit	**11.1 A / 250 µs**
CIE Flux Code / CEN Flux Code	**100 100 100 100 100**
Schutzart	**IP 20**
Schutzklasse	**II**
Glühdrahtprüfung	**650 °C**
Schlagfestigkeit	**IK03**
Umgebungstemperatur	**-20 °C bis +35 °C**

© RZB Rudolf Zimmermann, Bamberg GmbH | www.rzb.de | Technische Änderungen vorbehalten | Stand 19.08.2026

Sicherheitszeichen	**Einbauleuchte nicht bedecken!**
Konformitätszeichen	**CE, EAC**