BEAMLINE SLIM
742172.0025 | Anbaustrahler



Anbaustrahler
4051859745068
L 285, B 35, H 80

Stromschiene an Decke, Stromschiene an Wand
verkehrsweiß, matt (RAL 9016)

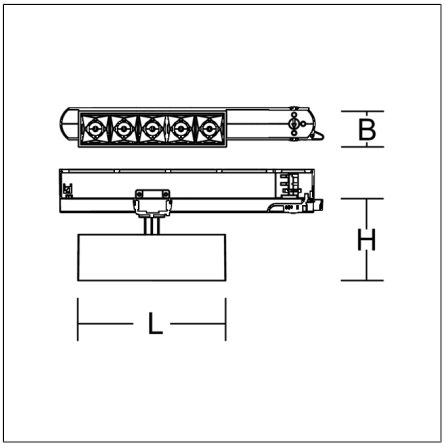

Linearer Anbaustrahler für ästhetisch anspruchsvolle Beleuchtung. Gehäuse Metall pulverbeschichtet. Perfektes Thermomanagement mittels Kühlkörper aus Aluminium. 356° horizontal dreh- und 90° vertikal schwenkbar. LED-Lichteinheit mit MRS-Technologie: Mini-Reflektor-System aus metallisiertem Thermoplast mit prismenförmigen weißen Entblendungsrahmen für angenehm blendfreies Licht (RUG < 10). Lichtverteilung breitstrahlend. Mit Multi-Adapter für 3-Phasen-Stromschienen 230 V. Geeignet für Stromschiene an Decke, Stromschiene an Wand. Betriebsgerät im Adapter integriert.

Produktdaten

Länge L	**285 mm**
Breite B	**35 mm**
Höhe H	**80 mm**
Gewicht	**0.565 kg**
Lichtquelle	**LED**
Farbtemperatur	**2700 K**
Bemessungsleuchtenlichtstrom	**1900 lm**
Bemessungsleistung	**25 W**
Systemeffizienz	**76 lm/W**
Blendungsbewertungsindex RUG (4H 8H)	**9,5**
Ausstrahlwinkel	**46°**
LED-Lebensdauer	**50000 h (L80/B10)** **70000 h (L70/B50)**
Farbwiedergabeindex	**90**
Farbkonsistenz	**3 SDCM**
Photobiologische Sicherheit nach EN 62471	**Risikogruppe 1**
Betriebsgerät	**Konverter**
Steuerung	**on/off**
Spannung	**220 - 240 V / 50 - 60 Hz**
Leuchten an Sicherung B10A	**33**
Leuchten an Sicherung B16A	**53**
Leuchten an Sicherung C10A	**53**
Leuchten an Sicherung C16A	**84**
Einschaltstrom / Einschaltzeit	**9.5 A / 16 µs**
CIE Flux Code / CEN Flux Code	**100 100 100 100 100**
Schutzart	**IP 20**
Schutzklasse	**II**
Schlagfestigkeit	**IK06**
Umgebungstemperatur	**25 °C**
Konformitätszeichen	**CE, EAC**

© RZB Rudolf Zimmermann, Bamberg GmbH | www.rzb.de | Technische Änderungen vorbehalten | Stand 17.08.2026