DEECOS R
911503.004.2 | Einbaustrahler



Einbaustrahler
4051859832171
D 143, H 3

Deckeneinbau
silberfarben

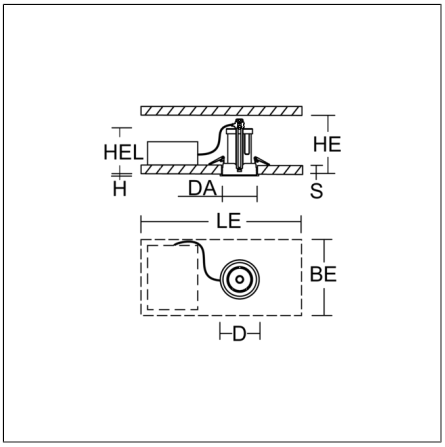

LED-Einbaustrahler im modernen Design ohne sichtbare Kühlrippen. Gehäuse Aluminium-Druckguss pulverbeschichtet. 356° horizontal dreh- und 90° vertikal schwenkbar. Deckenbündig einschwenkbar. Innere Abdeckung verhindert Blick in die Zwischendecke. Schwarzer Kunststoffring mit zurückgesetzter LED zur seitlichen Entblendung. Werkzeuglos wechselbare Optikbaugruppe mit Reflektor aus MIRO-Silver mit 98% Lichtgesamtreflexion für hervorragende Effizienz. Beste Farbwiedergabe Ra>90. Werkzeugloser Einbau durch Federbefestigung. MultiLumen: Leuchtenlichtstrom in mehreren Stufen einstellbar. Betriebsgerät extern über Steckverbindung, Verbindungsleitung 600 mm. Betriebsgerät mit besten Eigenschaften bzgl. Flickerfreiheit und Stroboskopeffekt. Betriebsgerät austauschbar gemäß Ökodesign-Anforderungen. Durchgangsverdrahtungsbox (5-polig) als Zubehör erhältlich. Werkzeuglos montierbares Zubehör: Wechseloptiken, Dekorgläser, Wabenraster, Abdeckscheiben klar und mattiert, Kunststoffring weiß zum Wechseln.

Produktdaten

Durchmesser D	**143 mm**
Höhe H	**3 mm**
Einbaudurchmesser DA	**133 mm**
Einbauhöhe Leuchte HEL	**210 mm**
Deckenstärke S	**1-20 mm**
Einbauraum Länge LE	**550 mm**
Einbauraum Breite BE	**350 mm**
Einbauraum Höhe HE	**210 mm**
Gewicht	**1.42 kg**
Lichtquelle	**LED**
Farbtemperatur	**2700 K**
Bemessungsleuchtenlichtstrom	**1600 lm | 2400 lm | 3600 lm | 3750 lm**
Bemessungsleistung	**12 W | 18 W | 28 W | 30 W**
Systemeffizienz	**125 lm/W | 129 lm/W | 133 lm/W | 133 lm/W**
Blendungsbewertungsindex RUG (4H 8H)	**12,2 | 13,6 | 15 | 15,2**
Ausstrahlwinkel	**20°**
LED-Lebensdauer	**100000 h (L80/B50)** **50000 h (L90/B10)**
Farbwiedergabeindex	**90**
Farbkonsistenz	**2 SDCM**
Photobiologische Sicherheit nach EN 62471	**Risikogruppe 1**
Betriebsgerät	**Konverter**
Steuerung	**on/off**
Spannung	**220 - 240 V / 50 Hz, 60 Hz**
Leuchten an Sicherung B10A	**15**
Leuchten an Sicherung B16A	**24**
Leuchten an Sicherung C10A	**25**
Leuchten an Sicherung C16A	**41**
Einschaltstrom / Einschaltzeit	**14.6 A / 284 µs**
CIE Flux Code / CEN Flux Code	**100 100 100 100 100**
Schutzart	**IP 20**
Schutzklasse	**II**
Glühdrahtprüfung	**650 °C**

DEECOS R
911503.004.2 | Einbaustrahler

Schlagfestigkeit	**IK06**
Umgebungstemperatur	**5 °C bis +25 °C**
Sicherheitszeichen	**Einbauleuchte nicht bedecken!**
Konformitätszeichen	**CE, EAC**

Zubehör



982368.003
Reflektor spot



982368.023
Reflektor flood



982369.013
Linse medium



982369.033
Linse wide flood

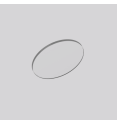

982370.000
Abdeckscheibe, klar

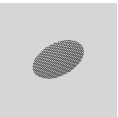

982371.003
Entblendungswabenraster



982421.002
Haltering weiß, für Linse



982647.002
Dekorglas opal matt



982703.002
Durchgangsverdrahtungsbox



982368.013
Reflektor medium



982369.003
Linse spot



982369.023
Linse flood



982369.043
Linse Korridor oval



982370.010
Abdeckscheibe, satiniert



982419.002
Haltering weiß, für Reflektor



982368.033
Reflektor wide flood



982648.002
Dekorglas opal matt



982368.043
Reflektor asymmetrisch.

DEECOS R
911503.004.2 | Einbaustrahler

